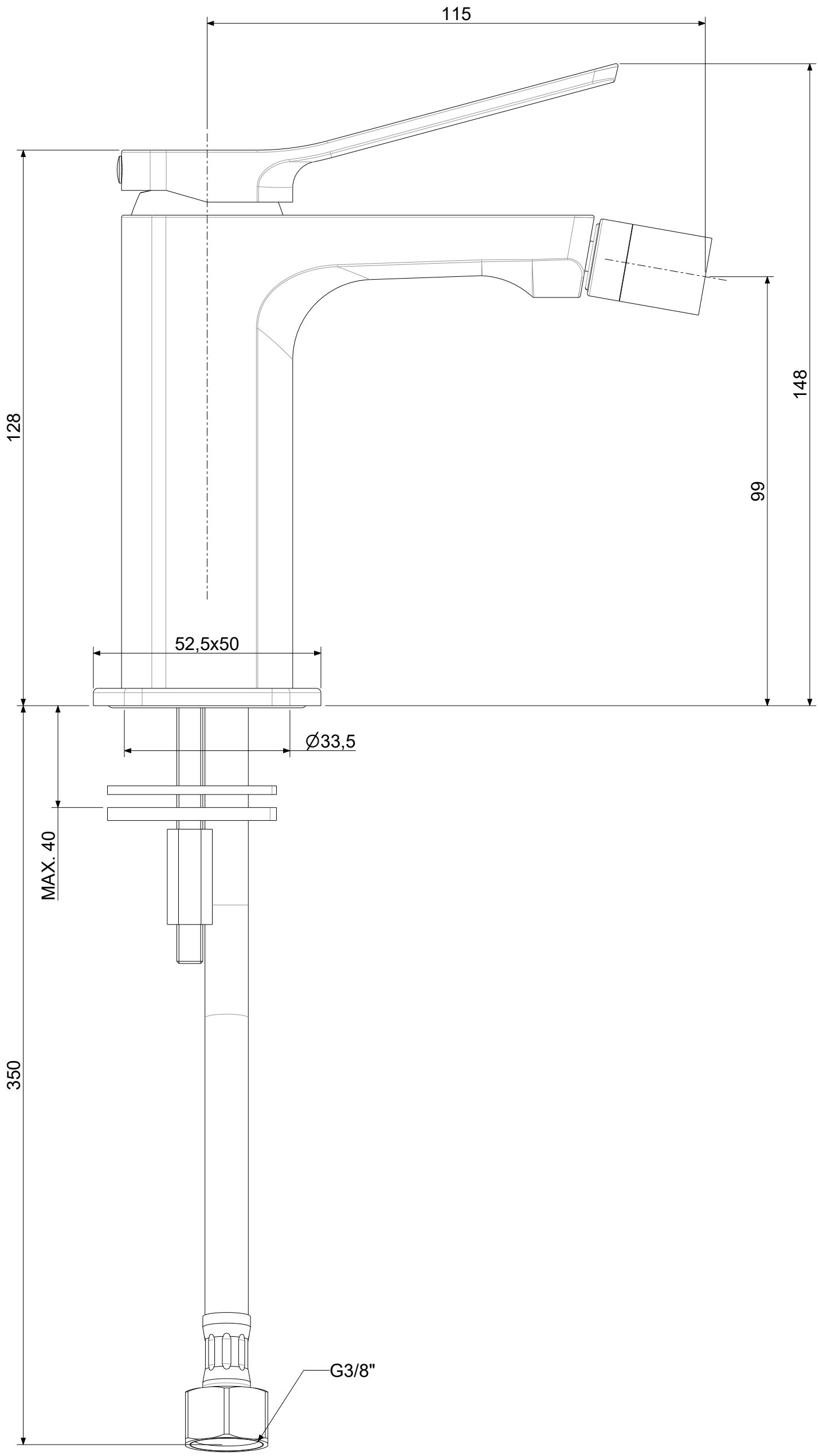

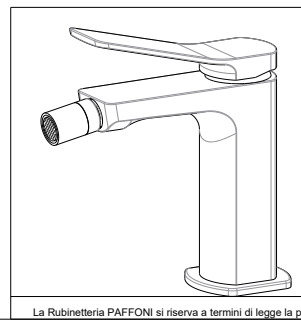

APPROVATO: *Approved:*			A3	SCALA *Scale*	1:1	MATERIALE *Material*	VARI
DISEGNATO: *Design:*	Giampani	30/10/2020		UNITA' *Unit*	mm	SERIE *Range*	TILT

DESCRIZIONE - *Description:*

Miscelatore bidet T/C
Bidet mixer w/o waste

FOGLIO - *Sheet:*	Tecnico	CODICE - *Part Number:*	**TI131CR**
		PROGETTO - *Project:*	020-PR210_F-131

La Rubinetteria PAFFONI si riserva a termini di legge la proprietà del presentedisegno con divieto di riprodurlo o comunicarlo a terzi senza autorizzazione - *Rubinetteria Paffoni reserves the ownership of this drawing by law with the prohibition of reproducing it or communicating it to third parties without authorization*