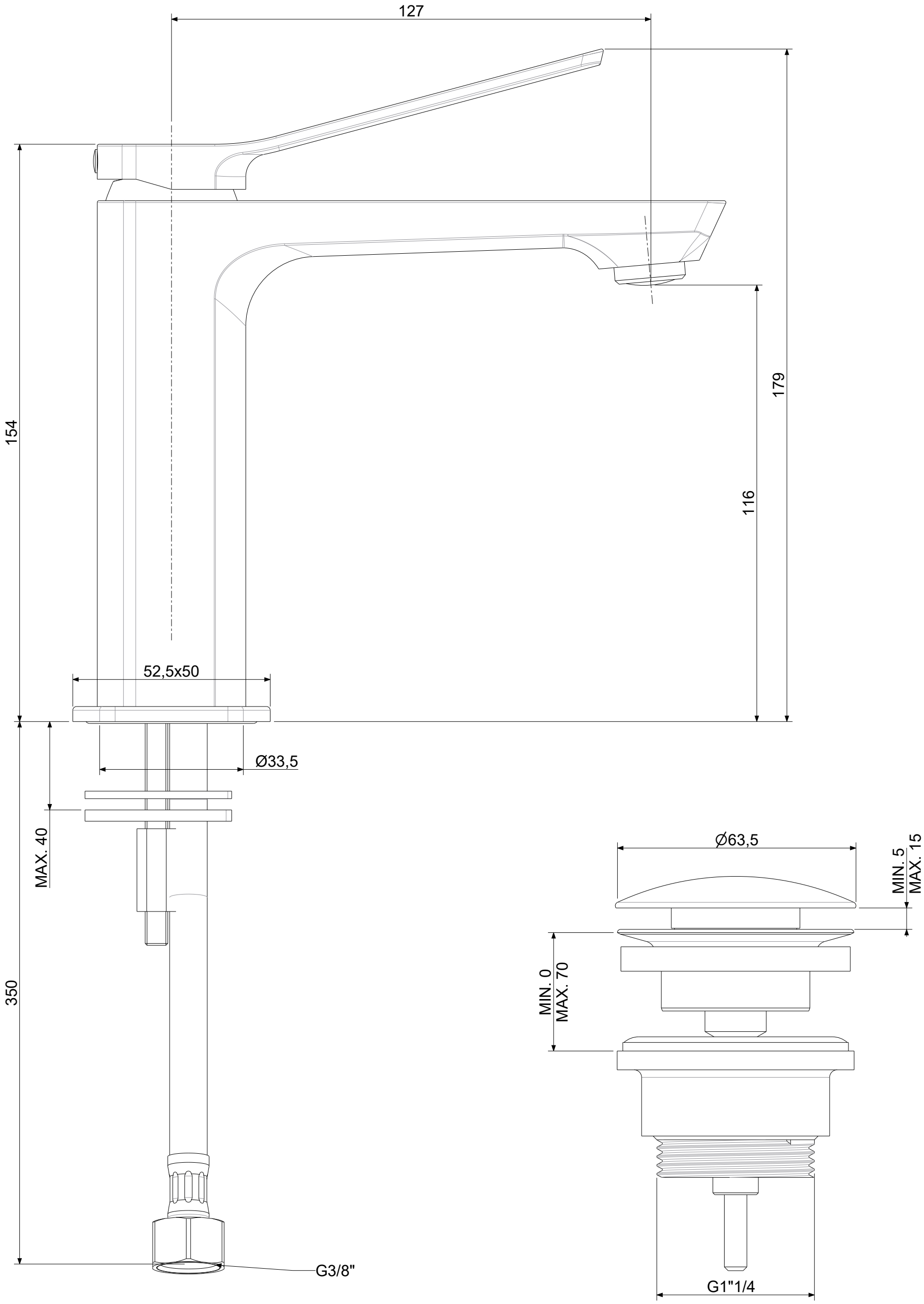

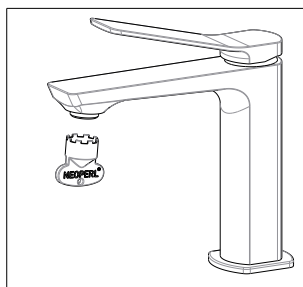

APPROVATO: *Approved:*			A3	SCALA *Scale*	1:1	MATERIALE *Material*	VARI
DISEGNATO: *Design:*	Giampani	29/10/2020		UNITA' *Unit*	mm	SERIE *Range*	TILT

DESCRIZIONE - *Description:*

Miscelatore lavabo T/C con scarico Clik-Clak 1"1/4

Wash basin mixer with 1" 1/4G Clic-Clac press top waste

FOGLIO - *Sheet:*	Tecnico	CODICE - *Part Number:*	**TI071KCR**
		PROGETTO - *Project:*	020-PR210_A-1-071K

La Rubinetteria PAFFONI si riserva a termini di legge la proprietà del presentedisegno con divieto di riprodurlo o comunicarlo a terzi senza autorizzazione - *Rubinetteria Paffoni reserves the ownership of this drawing by law with the prohibition of reproducing it or communicating it to third parties without authorization*