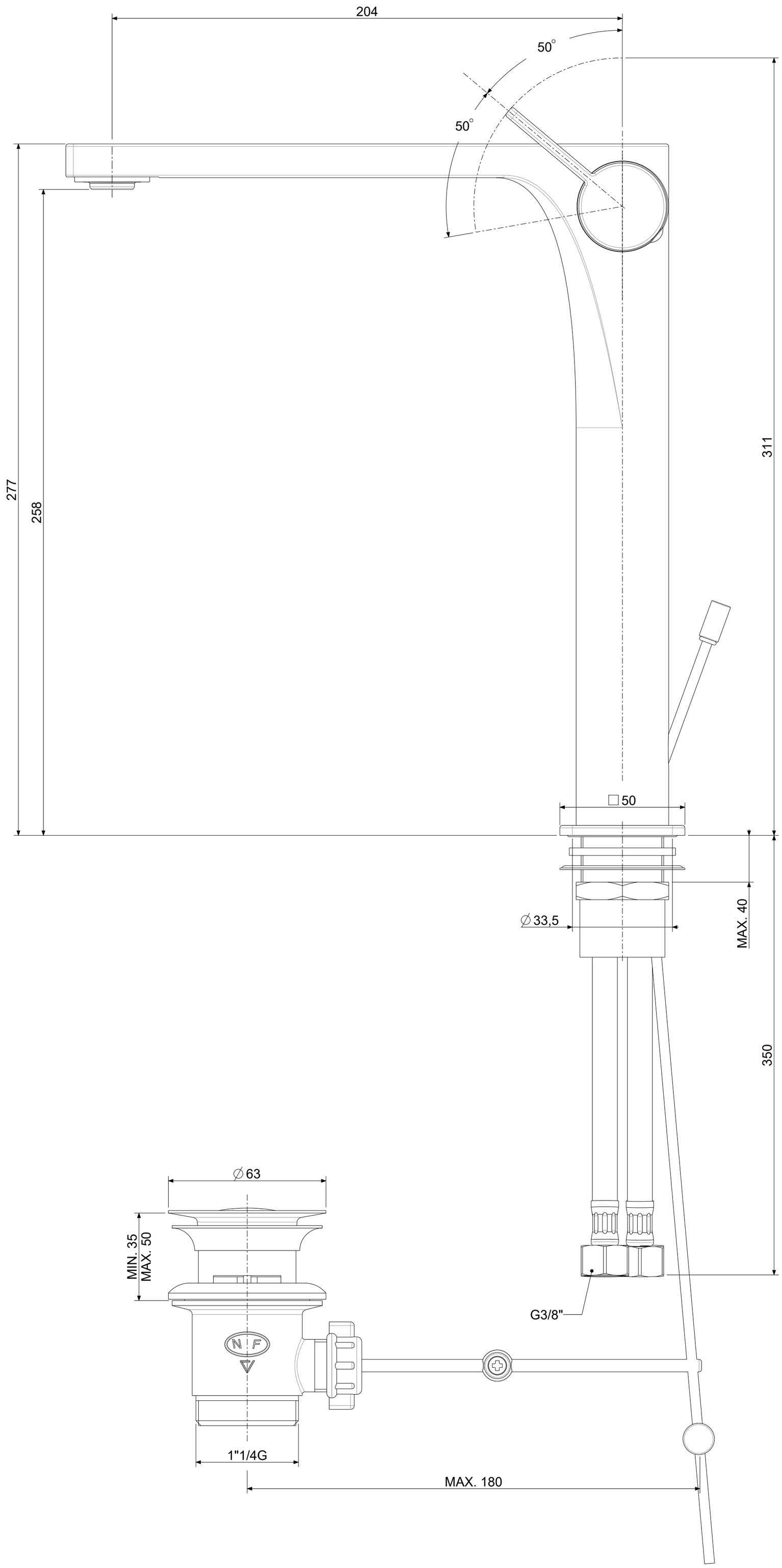

APPROVATO: *Approved:*			A2	SCALA *Scale*	0,800	MATERIALE *Material*	VARI
DISEGNATO: *Design:*	Giampani	27/04/2021		UNITA' *Unit*	mm	SERIE *Range*	ROCK
paffoni	DESCRIZIONE - *Description:* Miscelatore lavabo Laterale S/A 1' 1/4 prolungato *Tall wash bisin mixer with 1"1/4 G press top waste*						
	FOGLIO - *Sheet:*	Tecnico	CODICE - *Part Number:*	**RO085CR**			
			PROGETTO - *Project*	--			

La Rubinetteria PAFFONI si riserva a termini di legge la proprietà del presentedisegno con divieto di riprodurlo o comunicarlo a terzi senza autorizzazione - *Rubinetteria Paffoni reserves the ownership of this drawing by law with the prohibition of reproducing it or communicating it to third parties without authorization*