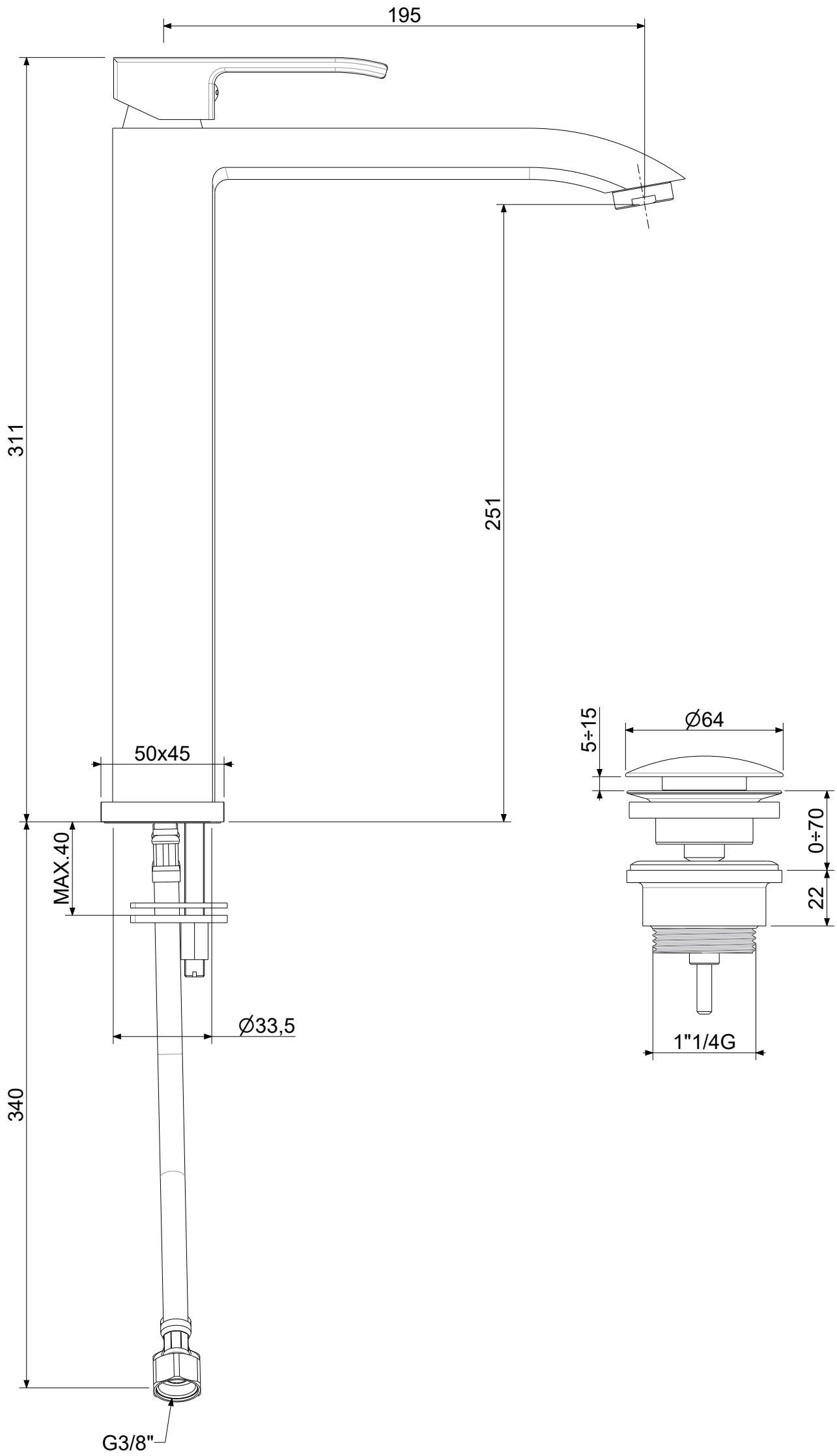


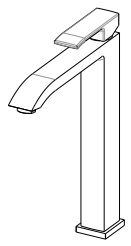

| | | | | | | | |
|---|---|---|---|---|---|---|---|
| APPROVATO: *Approved:* | | | A3 | SCALA *Scale* | 0,500 | MATERIALE *Material* | VARI |
| DISEGNATO: *Design:* | Gaboardi | 14/06/2021 | | UNITA' *Unit* | mm | SERIE *Range* | LEVEL |

DESCRIZIONE - *Description:*

Misc.lavabo T/C con scarico Clic-Clak 1"1/4 prolungato leva Standard
*Wash basin mixer high model w/o waste Standard handle LEVEL*

| | | | |
|---|---|---|---|
| FOGLIO - *Sheet:* | Tecnico | CODICE - *Part Number:* | **LES081KCR** |
| | | PROGETTO - *Project:* | -- |

La Rubinetteria PAFFONI si riserva a termini di legge la proprietà del presentedisegno con divieto di riprodurlo o comunicarlo a terzi senza autorizzazione - *Rubinetteria Paffoni reserves the ownership of this drawing by law with the prohibition of reproducing it or communicating it to third parties without authorization*