P *Item*	CODICE *Code*	DESCRIZIONE *Designation*
1	ZA91151	Cartuccia completa Ø35mm senza distributore
2	ZGHI010	Ghiera ferma cartuccia 37 x 1
3	ZCAP034..	Cappuccio sottoleva metallo 37x1
4	ZLEV195..	Leva c/perno Lungo c/ser. Rovesciata
5	ZRAC082..	Raccordo con guarnizioni
6	ZCAN201..	Canna Ø28 senza raccordo con boccola
7	ZDOC094..	Doccetta METALLO getto regolabile Dualget
8	ZACC232	Valvolina antiritorno D.14
9	ZFLO063..	Flex nylon 1500mm con peso ecologico 1 calotta girevole
10	ZFLX095..	Set flex inox
11	ZBAS082..	Basetta
12	ZACC258	Rinforzo triangolare ABS per fissaggio
13	ZFIS068/140	Set fissaggio

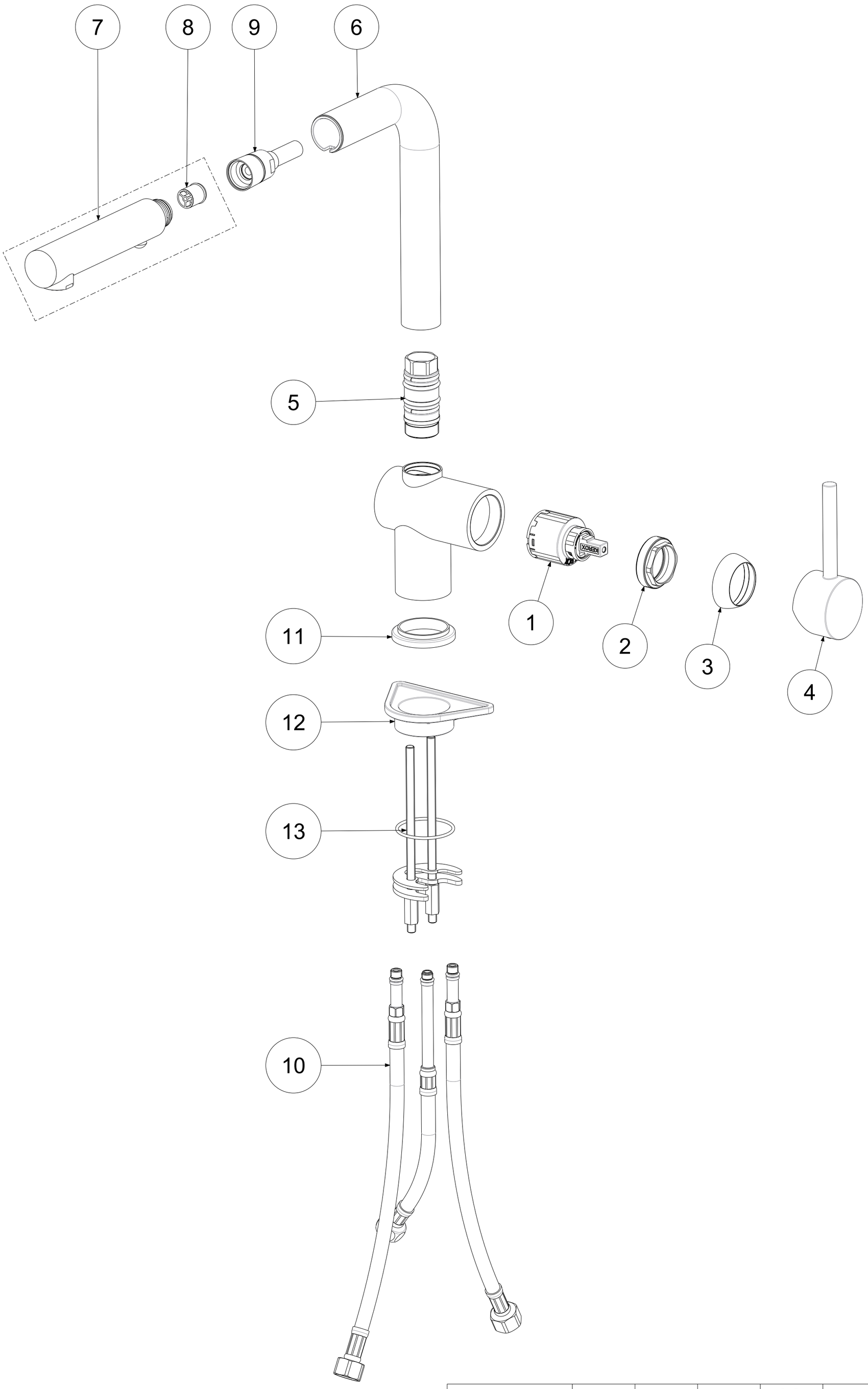

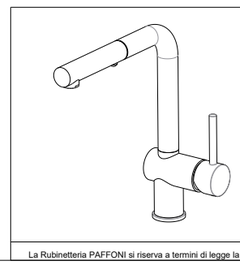

APPROVATO: *Approved:*			A2	SCALA *Scale*	0,450	MATERIALE *Material*	VARI
DISEGNATO: *Design:*	Barbero	21/06/2019		UNITA' *Unit*	mm	SERIE *Range*	Light

DESCRIZIONE - *Description:*

M.lavello estraib.(corpo Ringo) doc.2 gt Metallo (c/leva Stick)--
One-hole sink mixer with swivelling spout with Dualjet (adjustable jet)

FOGLIO - *Sheet:*	RICAMBI	CODICE - *Part Number:*	**LIG285CR-MET**

La Rubinetteria PAFFONI si riserva a termini di legge la proprietà del presentedisegno con divieto di riprodurlo o comunicarlo a terzi senza autorizzazione - *Rubinetteria Paffoni reserves the ownership of this drawing by law with the prohibition of reproducing it or communicating it to third parties without authorization*