P *Item*	CODICE *Code*	DESCRIZIONE *Designation*
1	ZA91390	Cartuccia Ø25 con asta speciale
2	ZGHI030..	Ghiera fermacartuccia (NUOVA) M30x1
3	ZCAP073..	Cappuccio sottoleva + o.r.
4	ZLEV243..	Leva complera Ø40 x lavabo/bidet Jolly
5	ZBAS058..	Basetta miscelatore
6	ZAER050	Aeratore a scomparsa + chiavetta
7	ZACC343	Chiavetta per aeratore
8	ZFIS141	Set fissaggio
9	ZFLX102....	Set 2 flex inox SOFT PEX F3/8 cm.45
10	ZAST046..	Asta pomolo snodino Ø4mm piegata
11	ZAST023..	Snodino per asta scarico
12	ZSCA002..	Scarico 1'1/4 modello NEW (ZM) c/tappo host.
13	ZAST023..	Snodino per asta scarico

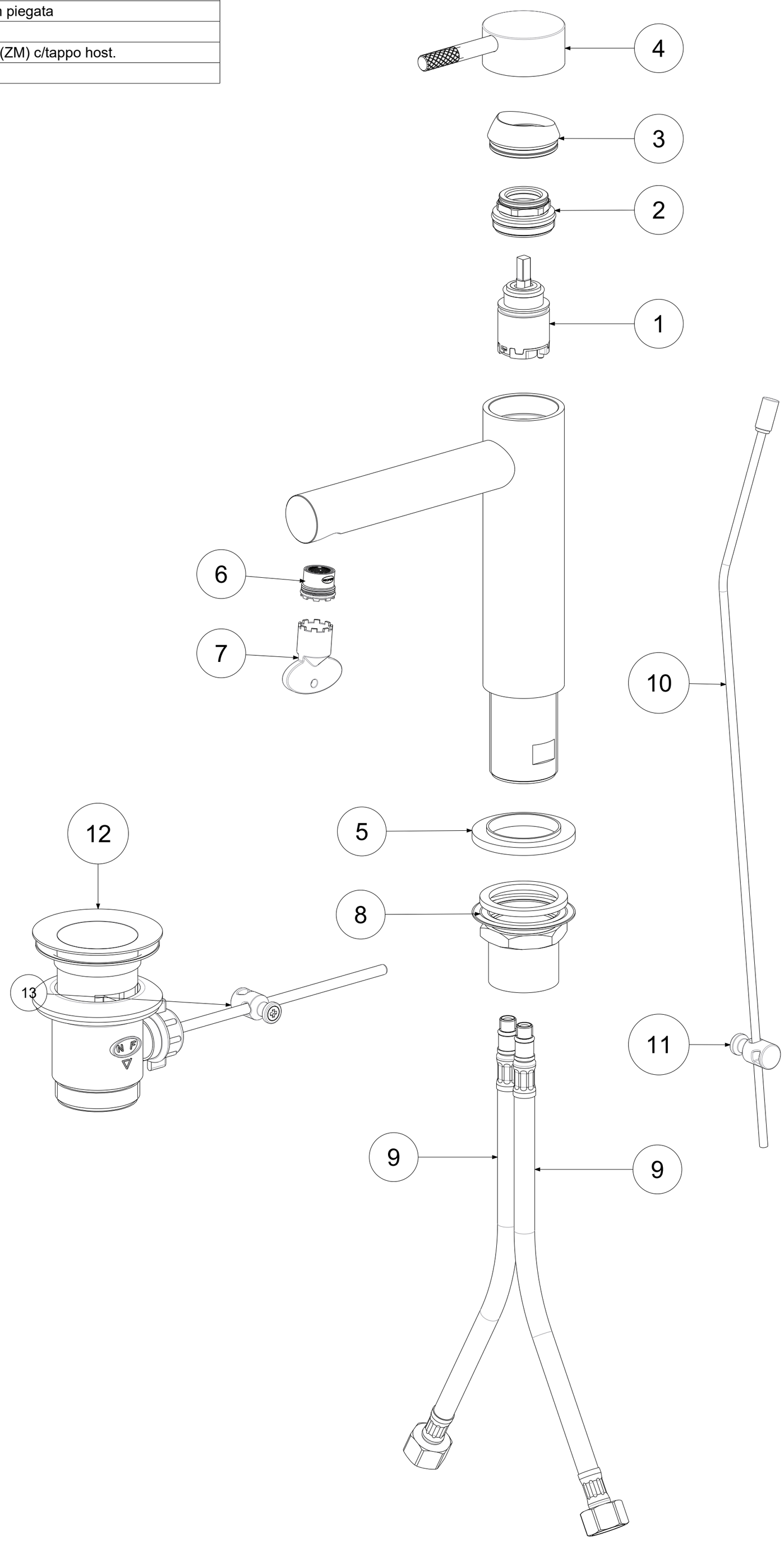

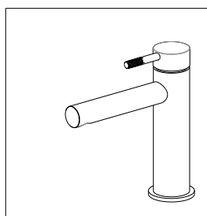

APPROVATO: *Approved:*			A2	SCALA *Scale*	0,600	MATERIALE *Material*	VARI
DISEGNATO: *Design:*	Bertoli	16/02/2021		UNITA' *Unit*	mm	SERIE *Range*	JOLLY
	DESCRIZIONE - *Description:* Miscelatore lavabo S/A 1' 1/4 *Wash basin mixer with 1 1/4 PUW*						
	FOGLIO - *Sheet:*		Ricambi		CODICE - *Part Number:*		**JL075CR**

La Rubinetteria PAFFONI si riserva a termini di legge la proprietà del presentedisegno con divieto di riprodurlo o comunicarlo a terzi senza autorizzazione - *Rubinetteria Paffoni reserves the ownership of this drawing by law with the prohibition of reproducing it or communicating it to third parties without authorization*